Decke über EG

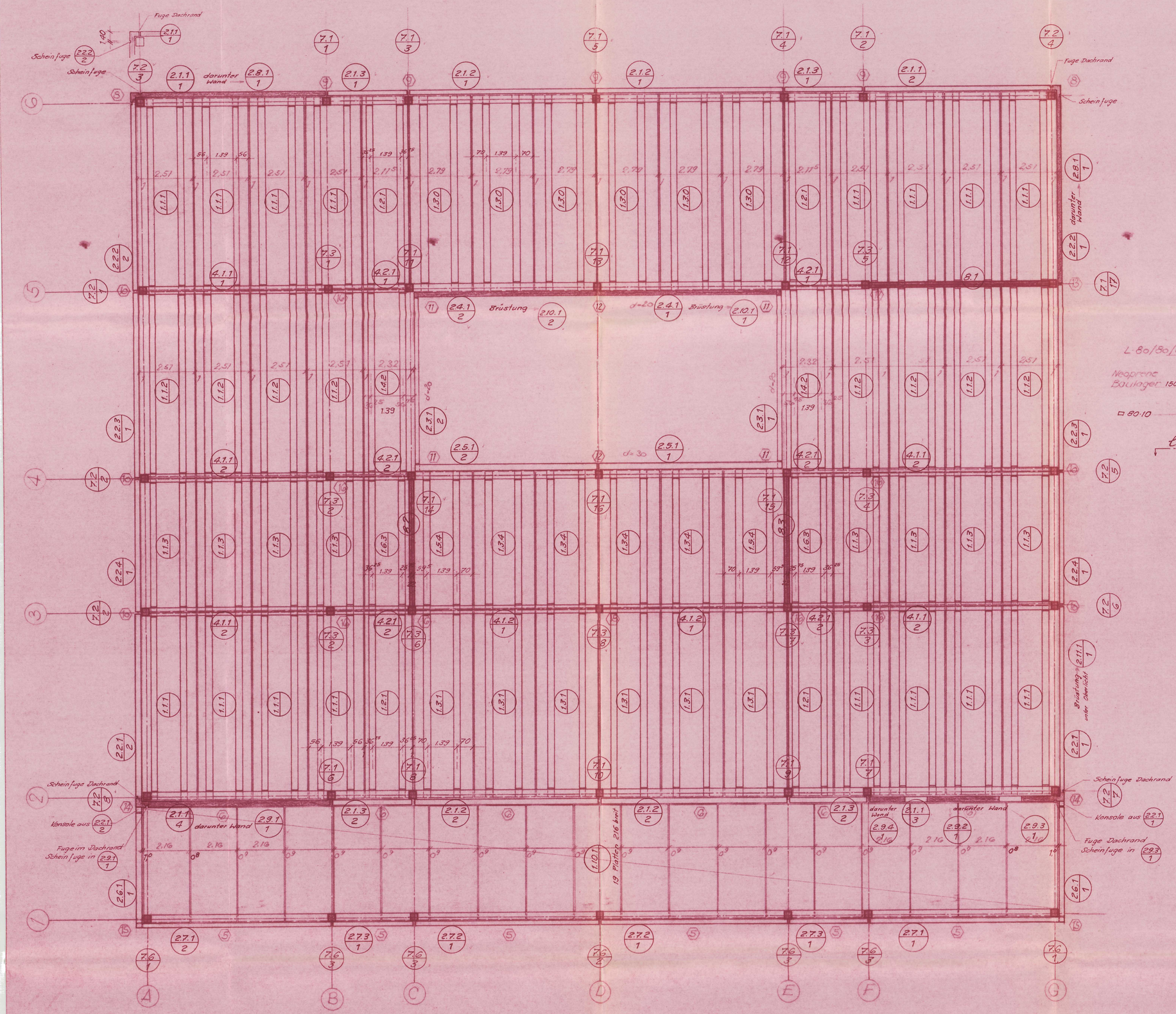

Schnitt l

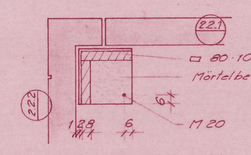

Punkt ⑤ + ⑥ siehe Plan Nr. 1

Punkt ⑪ siehe Plan Nr. 2 (Schnitt 5/E)

Punkt ⑧

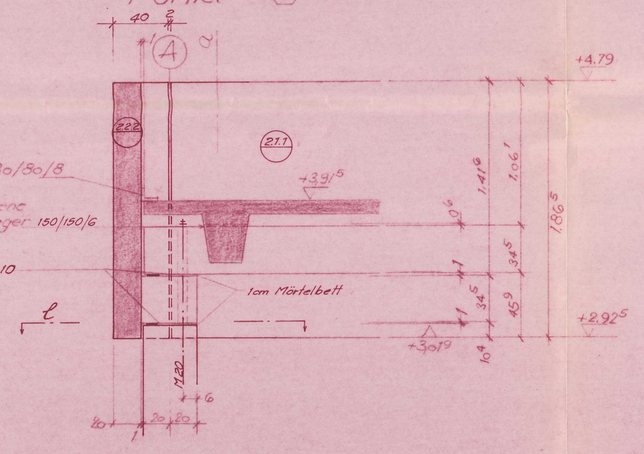

Punkt ⑨

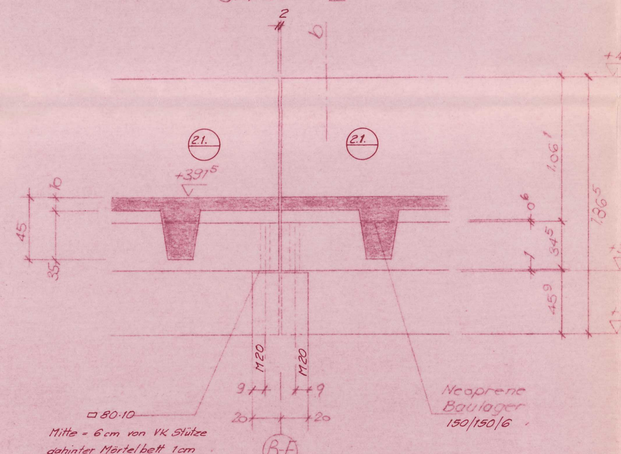

Punkt ⑩

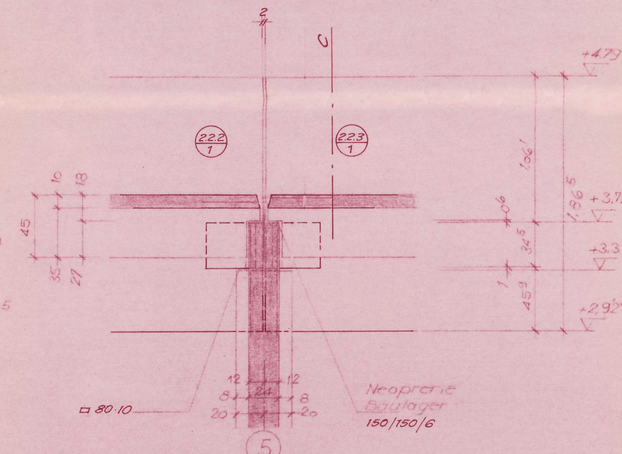

Punkt ⑯

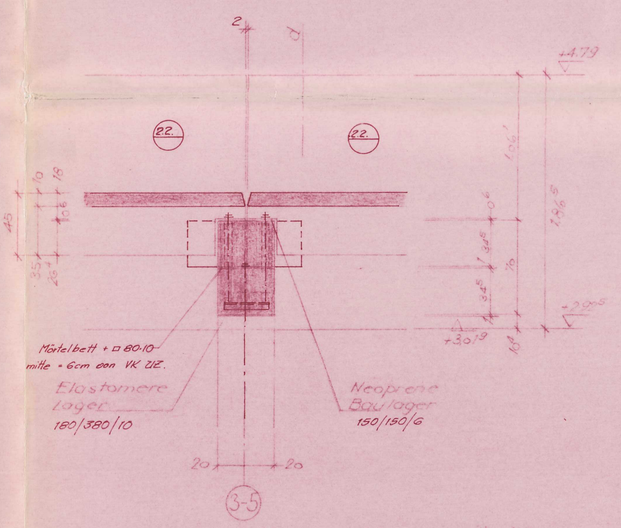

Schnitt a

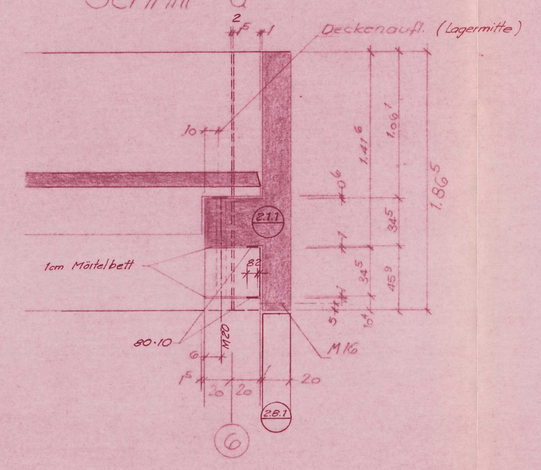

Schnitt b

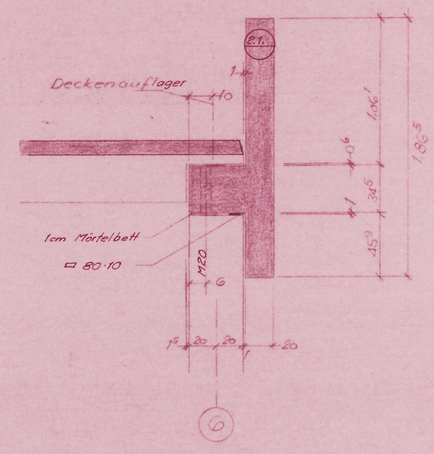

Schnitt c

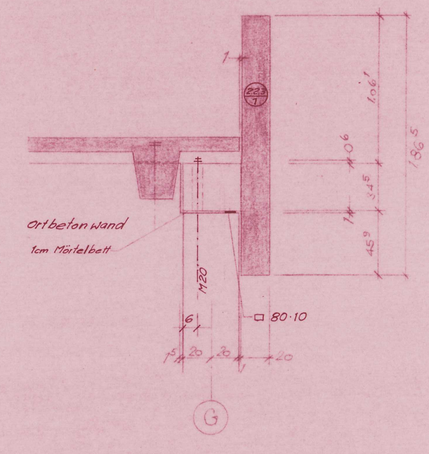

Schnitt d

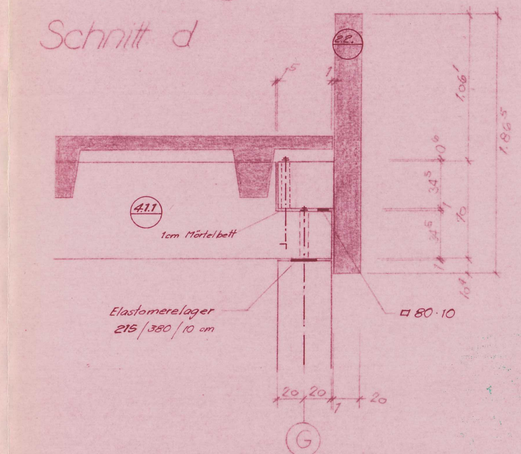

Punkt ⑭

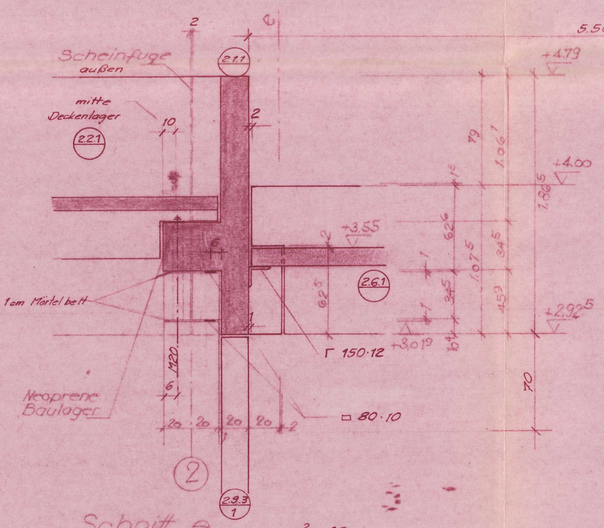

Punkt ⑮

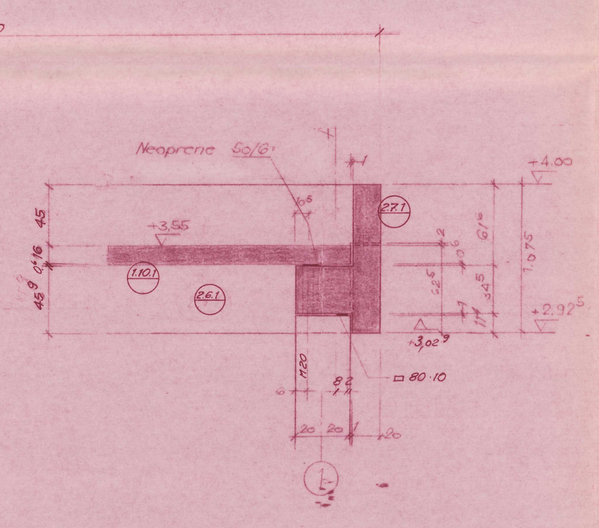

Punkt ⑫

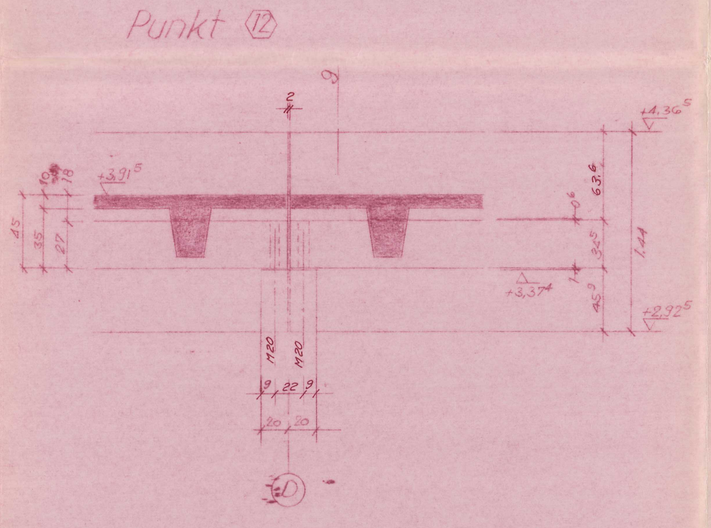

Punkt ⑯

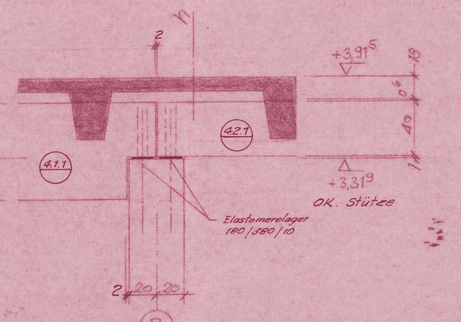

Punkt ⑱

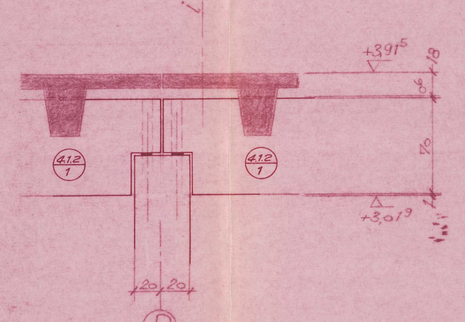

Punkt ⑰

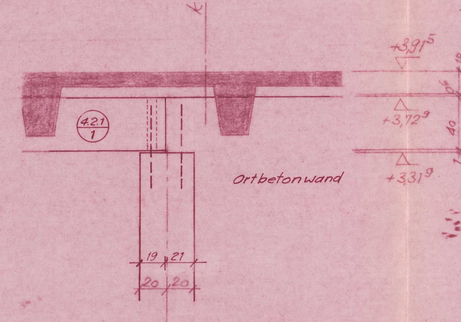

Schnitt e

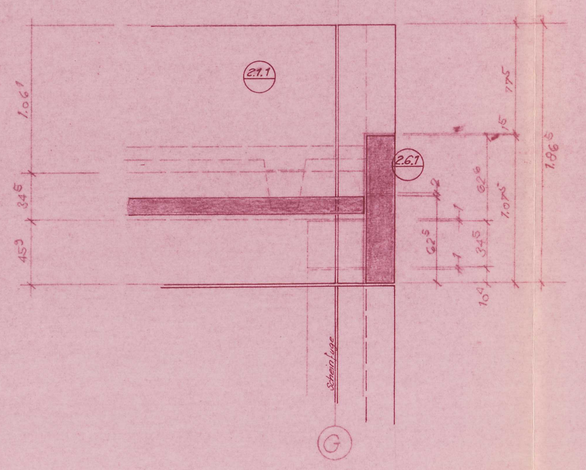

Schnitt f

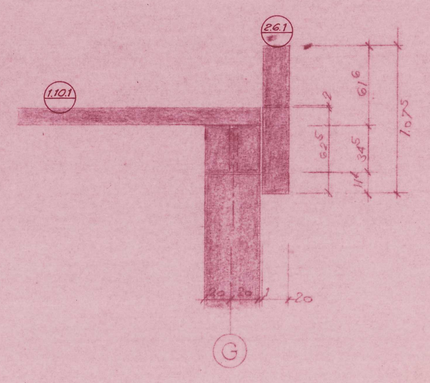

Schnitt g

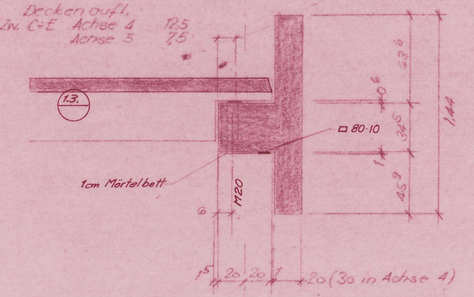

Schnitt h

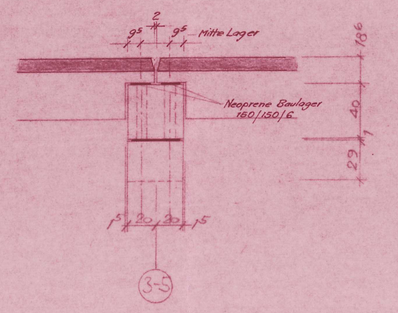

Schnitt i

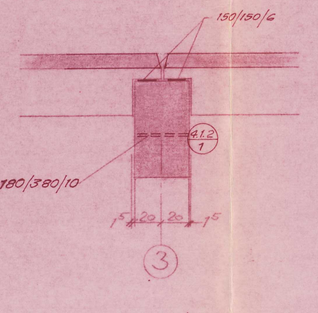

Schnitt k

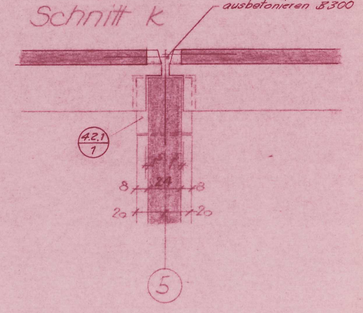

2. Ausfertigung
bauhaus
in statischer Hinsicht geprüft
Prüf-Nr. 10 des Prüf-Verz. 19 72
Eslingen, den 23.11.1972
Prüfingenieur für Bauwesen Dipl.-Ing. W. Blank
Dipl.-Ing. W. Blank
73 Eslingen a. N.
Schelztor 35 – Tel. 35 80 41/03

STADT NÜRTINGEN

Genehmigt
Blatt 1 –
12. Dez. 1972

Anlage zur stat. Berechnung

BAUINGENIEUR WALTER BANZHAF
BERATENDER INGENIEUR VBI
BÜRO FÜR BAUINGENIEURWESEN
FERNRUF 88 87 89 ESSLINGEN-NECKARAR - OSTERTDEFR. 87 A
FERNRUF 27 64 NÜRTINGEN - UHLANDSTRASSE 23

ROLF STEPHAN
744 NÜRTINGEN · POSTFACH 165 · TEL. 0556

Bauvorhaben: Schule Roßdorf

Betrifft: Knotenpunkte 8 – 18
Pos. - Plan Decke über EG

Architekt: Sprotzbecker + Klein 744 Nürtingen

Maßstab:	gez.: 16.06.72	Plan Nr.
1:100, 1:25	geänd.:	72029
	geck.: Stl. Nr.	4/1